ISOONE
Cleanroom lighting

LED

Luminarias **EMPOTRABLES IP65**

Nd60_D

TIPO DE PRODUCTOS
Luminarias LED empotrables para salas blancas. Instalación por gravedad en falsos techos modulares con perfiles T55 de módulo 600 mm, acceso a la luminaria desde abajo.

CONSTRUCCIÓN MECÁNICA
Cuerpo de acero 10/10, con recubrimiento de polvo en blanco RAL 9003, certificado qualicoat clase 1 y antibacteriano. Marco inferior de aluminio lacado en blanco, atornillado al chasis por 8 o 10 tornillos de acero inoxidable, cerrado por solapamiento.

MÓDULOS LED
Módulo LED lineal de alta eficiencia de marca europea, clasificación energética AA+, montado sobre una pletina interna de aluminio de 2 mm. Baja distorsión cromática : 3 SDCM. Mantenimiento del flujo luminoso previsto según los modelos : L80 a 50.000 o 70.000 h (ver tablor).

ÓPTICAS
- **OPMI :** difusor opalino en PMMA (Perspex).
- **MPPC :** difusor de policarbonato transparente + microprismas interiores. Gran confort visual y resistencia a los impactos
- **MPVR :** difusor de vidrio templado + placa microprismática interior. Gran confort visual, fácil de limpiar y excelente envejecimiento.

CONTRÓL DE LA CONTAMINACIÓN
Reducción del riesgo de crecimiento microbiano :

>> Tecnología **KilBac**, acabado antibacteriano de amplio espectro con iones de plata (BioCote, validado según la norma ISO 22196).

>> Tecnología **CleanSeal**, uso de juntas antimicrobianas Bi-componentes según VDI-6022 y DIN EN ISO 846.

La construcción mecánica de la luminaria garantiza una clase de emisión de partículas 3 según la norma ISO 14644-14. Esta gama está fabricada sin silicona.

RESISTENCIA H_2O_2
Los componentes que pueden entrar en contacto con el peróxido de hidrógeno durante el proceso de descontaminación han sido probados por contacto cíclico, directo y prolongado con una solución de H_2O_2 al 35%.

TEMPERATURA Y HUMEDAD
Temperatura ambiente de referencia : 20°C. Rango de temperatura de funcionamiento : de 5 a 25°C (la temperatura influye en la vida de los LEDs). Para entornos con un nivel de humedad superior al 70%, recomendamos el uso de carcasas de acero inoxidable 304 lacado, como opción.

EQUIPO ELÉCTRICO
Luminarias equipadas con equipos electrónicos no regulable (EPF) de marca europea. Tensión nominal 220-240V. Regulación DALI opcional (GDA) disponible. Acceso al equipo por la parte inferior de la luminaria en esta versión D.

INSTALACIÓN
Montage par gravité dans des faux plafonds modulaires T55. Le luminaire peut être immobilisé par des étriers de serrage fournis avec le faux plafond.

CONECCIÓN ELÉCTRICA
Mediante un conector estanco Wieland RST20i en la cuerda + conector hembra.

T55 600

3 SDCM

RISQUE PHOTO-BIOLOGIQUE 0

3 14644

IP65

IK07 OPMI

650° OPMI

IK08 MPPC

850° MPPC

CE

ISOONE-FT-Juin2021-Nd60_D_LED_ES - 23-05-23-1027

OPCIONES

DALI GDA | INOX 304 Caisson | Emergency

Kit de emergencia KS3
Kit Trustsight BASIC de Philips, batería 3,6 V 4000 mAh NiMH, alimentación 3 W durante 3 h, alrededor de 300 Lm.

FOTOMETRÍA

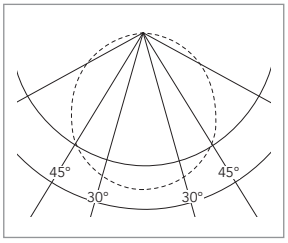

OPMI

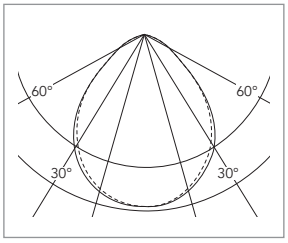

MPPC - MPVR

ESQUEMAS DIMENSIONALES (mm)

TIPO **A**

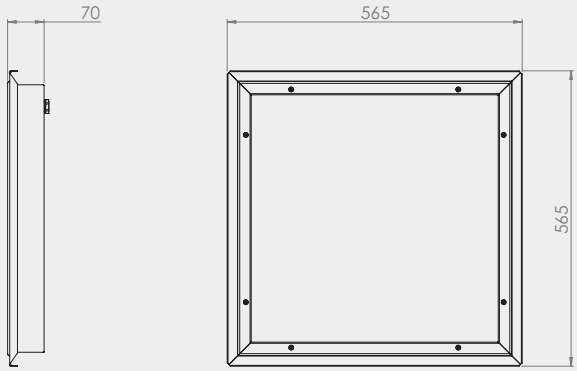

TIPO **B**

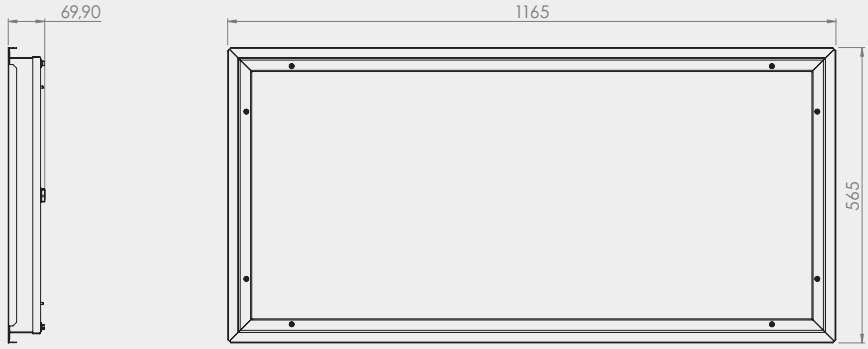

DETALLE DE INTEGRACIÓN EN EL PERFIL T55 (mm)

Versión D, acceso inferior

Vista de sección

Detalles fotográficos

REFERENCIAS Y CARACTERÍSTICAS

CÓDIGO	REFERENCIA	L80 (x1000h)	Tipo	P (W)	Flujo emitido (Lm)	Peso (Kg)
PERFIL T55, MÓDULO 600 - ACCESO POR ABAJO						
Óptica OPMI - Difusor opal PMMA						
EDO2244EPF	Nd60 DM600 OPMI LED 565/565 5000/1 42/840 EPF	50	A	42	5000	9
EDO2245EPF	Nd60 DM600 OPMI LED 565/565 10000/5 87/840 EPF	50	A	87	10000	9
EDO2243EPF	Nd60 DM600 OPMI LED 1165/565 10000/12 87/840 EPF	70	B	87	10000	17
Óptica MPPC - Difusor microprismático PC - UGR inferior a 19						
EDO2250EPF	Nd60 DM600 MPPC LED 565/565 4700/1 42/840 EPF	50	A	42	4700	9
EDO2251EPF	Nd60 DM600 MPPC LED 565/565 9500/5 87/840 EPF	50	A	87	9500	9
EDO2249EPF	Nd60 DM600 MPPC LED 1165/565 10000/12 87/840 EPF	70	B	87	10000	17
Óptica MPVR - Difusor en cristal templado + placa microprismática interna						
EDO2301EPF	Nd60 DM600 MPVR LED 565/565 4500/1 45/840 EPF	50	A	45	10000	12

Tolerancia de producción del flujo luminoso y del consumo ±10%

Normas y garantías

Conformidad : la información sobre la conformidad de nuestros productos con las normas y directivas pertinentes está disponible en nuestro sitio web.
Garantía : nuestras condiciones de garantía están recogidas en nuestras condiciones generales de venta. Se aplican condiciones especiales a cada gama de productos. Puede consultar estas condiciones en nuestra web : **www.isoone-cleanroom-lighting.com/conditions-generales-de-vente/**
Temperaturas y encendidos : la temperatura de funcionamiento y el número de encendidos acumulados influyen en la vida útil. Nuestras luminarias están diseñadas para soportar al menos 15.000 encendidos según la norma EU 1194/2012.
Póngase en contacto con nosotros para obtener más información.

Nota

En el contexto de la evolución tecnológica y la actualización de nuestra documentación técnica, ISOONE se reserva el derecho de modificar o actualizar este documento en cualquier momento. A pesar del cuidado puesto en el diseño y la actualización de este documento, no puede considerarse un documento contractual.

ISOONE es una marca de **La Manufacture de France SAS**
18 rue Jean Monnet - 31240 Toulouse - Email : contact@isoone.eu / Tél. : +33 (0)5 62 89 23 23

ISOONE
Cleanroom lighting

ANEXO

Nd60_D

Declaración UE de Conformidad

ISOONE Cleanroom lighting

Declaración UE de conformidad

Certificado N° **CE_Nd60_D_20231105**

LA MANUFACTURE DE FRANCE SAS
18 rue Jean Monnet
31240 Saint-Jean

CERTIFICA,
bajo su propia responsabilidad, que las luminarias ISOONE de la gama Nd60_D

EDO2243EPF	EDO2245EPF	EDO2250EPF	EDO2301EPF
EDO2244EPF	EDO2249EPF	EDO2251EPF	

están diseñados, fabricados y comercializados de conformidad con las siguientes directivas y normas armonizadas :

SEGURIDAD

2014/35/UE (26/02/2014)	Directiva europea de « Baja Tensión ».
EN 60598-1 : 2015	Luminarias - Parte 1 : Requisitos generales y ensayos.
EN 60598-2-2 : 2012	Luminarias - Parte 2-1 : Requisitos particulares - Luminarias fijas de uso general.
EN 62493 : 2015	Evaluación de los equipos de alumbrado en relación a la exposición humana a los campos electromagnéticos.
EN 62471 : 2008	Seguridad fotobiológica de lámparas y equipos que utilizan lámparas.

COMPATIBILIDAD ELECTROMAGNÉTICA

2014/30/UE (26/02/2014)	Directiva Europea « CEM ».
EN 55015 : 2013 + A1 : 2015	Límites y métodos de medida de las perturbaciones radioeléctricas producidas por los equipos de alumbrado eléctrico y análogos.
EN 61000-3-2 : 2019	Compatibilidad electromagnética (CEM) - Parte 3-2 : Límites - Límites para las emisiones de corriente armónica (corriente absorbida por los equipos ≤ 16 A por fase).
EN 61000-3-3 : 2014	Compatibilidad electromagnética (CEM) - Parte 3-3 : Límites - Limitación de las variaciones de tensión, fluctuaciones de tensión y flicker en las redes públicas de suministro de baja tensión, para los equipos con corriente nominal ≤ 16 A por fase y no sujetos a conexión condicional.
EN 61547 : 2009	Equipos para alumbrado general - Requisitos de inmunidad CEM.

ECO-DISEÑO

2009/125/CE (21/10/2009) + 2019/2020 (01/10/2019)

Directiva europea « ErP » + reglamento.

RESTRICCIÓN DE SUSTANCIAS PELIGROSAS

2011/65/UE (08/06/2011)	Directiva europea « RoHS ».

Certificado emitido el 15 de mayo de 2023

Presidente, Frédéric Colombo