ISOONE
Cleanroom lighting

LED

Luminaires **ENCASTRÉS IP65**

Sm62_LED

TYPE DE PRODUITS

Luminaires encastrés LED, IP65, accès par le dessous. Optique lisse opale. Large gamme de puissances et dimensions. Installation en faux plafonds modulaires de type clip'in, modules 600 ou 625.

CONSTRUCTION MÉCANIQUE

Corps fabriqué en tôle d'acier de 0,8 mm d'épaisseur, finition par thermolaquage KilBac blanc RAL 9003, certifié qualicoat classe 1 et antibactérien. Cadre inférieur en aluminium laqué en blanc, vissé sur le caisson par l'intermédiaire de 8 vis inox, fermeture par recouvrement.

MODULES LED

Modules LED Zagha de type Book7, L28W6, dont l'efficacité énergétique, jusqu'à 185 Lm/W, est classée AA+. Montés sur platine en aluminium de 2 mm d'épaisseur permettant d'assurer une dissipation thermique idéale pour la vie des LED. Faible distorsion chromatique : 3SDCM. Indice de rendu des couleurs 85. Maintien du flux lumineux attendu : L80 à 70.000 h.

OPTIQUES

- **OPMI :** plaque opale PMMA. Version recommandée pour sa résistance aux agents chimiques.
- **MPPC :** plaque en polycarbonate clair + microprismes intérieurs. Version recommandée pour son confort visuel élevé et sa résistance aux impacts.
- **MPVR :** plaque en verre optique trempé + microprismes intérieurs. Version recommandée pour son confort visuel, sa simplicité de nettoyage et sa résistance dans le temps.

CONTRÔLE DE LA CONTAMINATION

Réduction du risque de croissance microbienne :

>> Technologie **KilBac**, finition antibactérienne à large spectre aux ions d'argent (BioCote, validée selon la norme ISO 22196).

>> Technologie **CleanSeal**, utilisation de joints antimicrobiens à deux composants conformément à la norme VDI-6022 et à la norme DIN EN ISO 846.

La construction mécanique du luminaire assure une classe d'émission de particules 3 selon la norme ISO 14644-14. Cette gamme est réalisée sans silicone.

RÉSISTANCE H_2O_2

Les composants pouvant rentrer en contact avec le peroxyde d'hydrogène lors du processus de décontamination ont été testés par contact cyclique, direct et prolongé à une solution H_2O_2 35%.

TEMPÉRATURE ET HUMIDITÉ

Température ambiante de référence : 20°C. Plage de températures de fonctionnement : 5 à 25°C (la température a une influence sur la durée de vie des LED).
Pour des ambiances dont le taux d'humidité est supérieur à 70% nous conseillons l'utilisation de caissons INOX 304 laqué, en option.

ÉQUIPEMENT ÉLECTRIQUE

Luminaires équipés d'alimentation électronique plein flux (EPF), tension nominale 220/240V 50/60 Hz, de marque européenne. Accès à l'équipement par le dessous du luminaire. Alimentation gradable DALI en option (GDA).

INSTALLATION

Encastrement du caisson en faux plafond modulaire de type clip'in :

- **Par gravité** au moyen des brancards fournis de série permettant, grâce au système **Isoflex**, une fixation par l'intérieur du luminaire en conservant l'étanchéité. Les brancards doivent reposer sur le dessus des profilés.

CONNEXION ÉLECTRIQUE

Par un connecteur étanche de marque Wieland sur le dessus du luminaire (montage sur cordon flexible).

LED
L 80 70.000h
L 70 100.000h
3 SDCM
0 RISQUE PHOTO-BIOLOGIQUE
3 14644
IP65
IK07 OPMI
IK10 OPPC
960° OPPC
650° OPMI
CE

OPTIONS

DALI GDA | INOX 304 Caisson | Emergency

Kit secours KS3
Kit Trustsight BASIC de Philips, batterie 3.6 V 4000 mAh NiMH, alimentation 3 W pendant 3 h, environ 300 Lm.

TYPOLOGIE PHOTOMÉTRIQUE

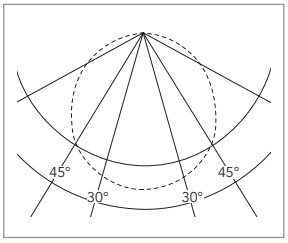

SCHÉMAS DIMENSIONNELS (mm)

TYPE **A**

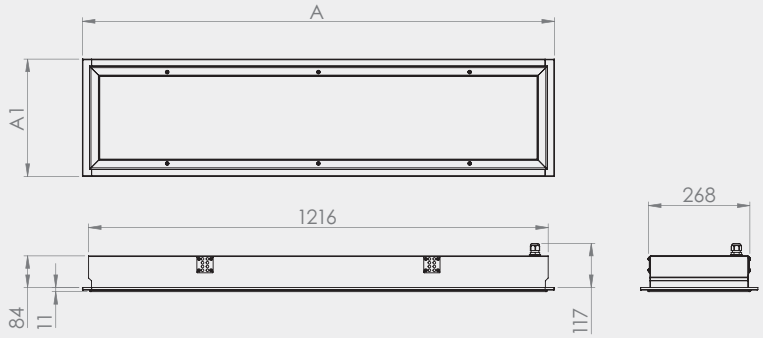

TYPE **B**

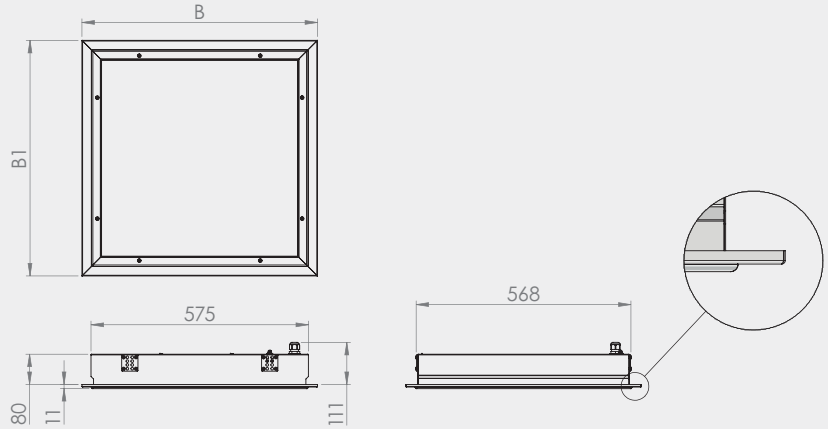

RÉFÉRENCES ET CARACTÉRISTIQUES

CODE	RÉFÉRENCE	Type	A ou B	A1 ou B1	Découpe (mm)	P (W)	Flux émis (Lm)	Poids (Kg)
MODULE 625								
Optique OPMI - Diffuseur opale PMMA								
EDO2215EPF	Sm62 CI OPMI 623/623 3900/1 37/840 EPF	B	623	623	580x580	37	3900	9,5
EDO2216EPF	Sm62 CI OPMI 623/623 5800/1 55/840 EPF	B	623	623	580x580	55	5800	9,5
EDO2217EPF	Sm62 CI OPMI 1248/310 5000/1 47/840 EPF	A	1248	310	1180x280	47	5000	9,5
EDO2218EPF	Sm62 CI OPMI 1248/310 7000/1 65/840 EPF	A	1248	310	1180x280	65	7000	9,5
Optique MPPC - Diffuseur polycarbonate clair + plaque microprisme intérieure								
EDO2305EPF	Sm62 CI MPPC 623/623 3500/1 37/840 EPF	B	623	623	580x580	37	3500	9,5
EDO2306EPF	Sm62 CI MPPC 623/623 5200/1 55/840 EPF	B	623	623	580x580	55	5200	9,5
EDO2307EPF	Sm62 CI MPPC 1248/310 4500/1 47/840 EPF	A	1248	310	1180x280	47	4500	9,5
EDO2308EPF	Sm62 CI MPPC 1248/310 6300/1 65/840 EPF	A	1248	310	1180x280	65	6300	9,5
Optique MPVR - Diffuseur en verre trempé clair + plaque microprisme intérieure								
EDO2312EPF	Sm62 CI MPVR 623/623 3500/1 37/840 EPF	B	623	623	580x580	37	3500	12
EDO2313EPF	Sm62 CI MPVR 623/623 5200/1 55/840 EPF	B	623	623	580x580	55	5200	12
EDO2314EPF	Sm62 CI MPVR 1248/310 4500/1 47/840 EPF	A	1248	310	1180x280	47	4500	12
EDO2315EPF	Sm62 CI MPVR 1248/310 6300/1 65/840 EPF	A	1248	310	1180x280	65	6300	12
MODULE 600								
Optique OPMI - Diffuseur opale PMMA								
EDO2227EPF	Sm62 CI OPMI 599/599 3900/1 37/840 EPF	B	599	599	580x580	37	3900	9,5
EDO2228EPF	Sm62 CI OPMI 599/599 5800/1 55/840 EPF	B	599	599	580x580	55	5800	9,5
EDO2229EPF	Sm62 CI OPMI 1199/299 5000/1 47/840 EPF	A	1199	299	1180x280	47	5000	9,5
EDO2230EPF	Sm62 CI OPMI 1199/299 7000/1 65/840 EPF	A	1199	299	1180x280	65	7000	9,5
Optique MPPC - Diffuseur polycarbonate clair + plaque microprisme intérieure								
EDO2297EPF	Sm62 CI MPPC 599/599 3500/1 37/840 EPF	B	599	599	580x580	37	3500	9,5
EDO2298EPF	Sm62 CI MPPC 599/599 5200/1 55/840 EPF	B	599	599	580x580	55	5200	9,5
EDO2299EPF	Sm62 CI MPPC 1199/299 4500/1 47/840 EPF	A	1199	299	1180x280	47	4500	9,5
EDO2300EPF	Sm62 CI MPPC 1199/299 6300/1 65/840 EPF	A	1199	299	1180x280	65	6300	9,5
Optique MPVR - Diffuseur en verre trempé clair + plaque microprisme intérieure								
EDO2293EPF	Sm62 CI MPVR 599/599 3500/1 37/840 EPF	B	599	599	580x580	37	3500	12
EDO2294EPF	Sm62 CI MPVR 599/599 5200/1 55/840 EPF	B	599	599	580x580	55	5200	12
EDO2295EPF	Sm62 CI MPVR 1199/299 4500/1 47/840 EPF	A	1199	299	1180x280	47	4500	12
EDO2296EPF	Sm62 CI MPVR 1199/299 6300/1 65/840 EPF	A	1199	299	1180x280	65	6300	12

Tolérance de production du flux lumineux et de consommation ±10%

ACCESSOIRES

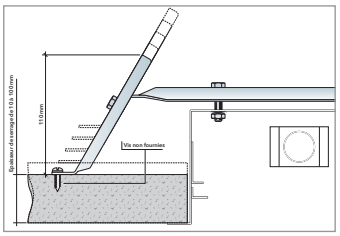

Pattes de serrage

CODE	RÉFÉRENCE
Pattes de serrage pour faux plafond, épaisseur de serrage 13 à 100 mm. Permettent d'augmenter la pression de serrage sur le faux plafond.	
A1000ACC	PTTS DUO
A1001ACC	PTTS TRIO/QUARTO
Filins pour suspension de sécurité	
A1021ACC	Kit filin Duo Ir77-Ra88 (pour format type A, C et D)
A1022ACC	Kit filin Quarto Ir77-Ra88 (pour format type B)

Normes et garantie
Conformité : les informations relatives à la conformité de nos produits aux normes et directives en vigueur sont disponibles sur notre site internet.
Garantie : nos conditions de garanties sont stipulées dans nos conditions générales de vente. Des conditions spéciales par gamme de produits sont en vigueur. Ces informations sont à consulter sur notre site internet : **www.isoone-cleanroom-lighting.com/conditions-generales-de-vente/**
Température et allumages : la température de fonctionnement et le nombre d'allumages quotidiens ont une influence sur la durée de vie des produits. Nos luminaires sont conçus afin de supporter au moins 15.000 allumages selon EU 1194/2012.
Consultez-nous pour de plus amples renseignements.

Note
Dans le cadre de l'évolution technologique et de la mise à jour de nos documentations techniques, ISOONE se réserve le droit de modifier ou d'actualiser ce document à tout moment. Malgré le soin apporté à la conception et à la mise à jour de cette fiche elle ne pourra en aucun cas constituer un document contractuel.

ISOONE est une marque de **La Manufacture de France SAS**
18 rue Jean Monnet - 31240 Toulouse - Email : contact@isoone.eu / Tél. : +33 (0)5 62 89 23 23

ISONE
Cleanroom lighting

ANNEXE

Sm62_LED

Déclaration UE de Conformité

ISOONE Cleanroom lighting

Déclaration UE de Conformité

Certificat N° **CE_Sm62_LED_20231105**

LA MANUFACTURE DE FRANCE SAS
18 rue Jean Monnet
31240 Saint-Jean

CERTIFIE,
sous sa propre responsabilité, que les luminaires ISOONE de la gamme Sm62_LED

EDO2215EPF	EDO2305EPF	EDO2312EPF	EDO2227EPF	EDO2297EPF	EDO2293EPF
EDO2216EPF	EDO2306EPF	EDO2313EPF	EDO2228EPF	EDO2298EPF	EDO2294EPF
EDO2217EPF	EDO2307EPF	EDO2314EPF	EDO2229EPF	EDO2299EPF	EDO2295EPF
EDO2218EPF	EDO2308EPF	EDO2315EP	EDO2230EPF	EDO2300EPF	EDO2296EPF

sont conçus, fabriqués et commercialisés selon les directives et normes harmonisées suivantes :

SÉCURITÉ

2014/35/UE (26/02/2014)	Directive européenne « Basse Tension ».
EN 60598-1 : 2015	Luminaires – Partie 1 : Exigences générales et essais.
EN 60598-2-2 : 2012	Luminaires – Partie 2-1 : Règles particulières – Luminaires fixes à usage général.
EN 62493 : 2015	Évaluation d'un équipement d'éclairage relativement à l'exposition humaine aux champs électromagnétiques.
EN 62471 : 2008	Sécurité photobiologique des lampes et des appareils utilisant des lampes.

COMPATIBILITÉ ÉLECTROMAGNÉTIQUE

2014/30/UE (26/02/2014)	Directive européenne « CEM ».
EN 55015 : 2013 + A1 : 2015	Limites et méthodes de mesure des perturbations radio électriques produites par les appareils électriques d'éclairage et les appareils analogues.
EN 61000-3-2 : 2019	Compatibilité électromagnétique (CEM) – Partie 3-2 : Limites – Limites pour les émissions de courant harmonique (courant appelé par les appareils ≤ 16 A par phase).
EN 61000-3-3 : 2014	Compatibilité électromagnétique (CEM) – Partie 3-3 : Limites – Limitation des variations de tension, des fluctuations de tension et du papillotement dans les réseaux publics d'alimentation basse tension, pour les matériels ayant un courant assigné ≤ 16 A par phase et non soumis à un raccordement conditionnel.
EN 61547 : 2009	Équipements pour l'éclairage à usage général – Exigences concernant l'immunité CEM.

ÉCO-CONCEPTION

2009/125/CE (21/10/2009) + 2019/2020 (01/10/2019)

Directive européenne « ErP » + règlement.

RESTRICTION DE SUBSTANCES DANGEREUSES

2011/65/UE (08/06/2011)	Directive européenne « RoHS ».

Certificat établi le 15 Mai 2023

Le président Frédéric Colombo